ELETTROVALVOLE A DUE VIE ad AZIONE MISTA
(diretta + servoazionata)

SHORT CODE **L39 .IP**

REV. 0-2012

DESCRIZIONE / DIMENSIONI

Elettrovalvole a due vie, azionamento misto con ritorno a molla.

Idonee per utilizzo generico con fluidi gassosi e liquidi, compatibili con i materiali (corpo/tenute) impiegati.

Tenuta a pistone

Parti interne in acciaio inox.

Molle in acciaio inox.

Gruppo bobina orientabile a 360°.

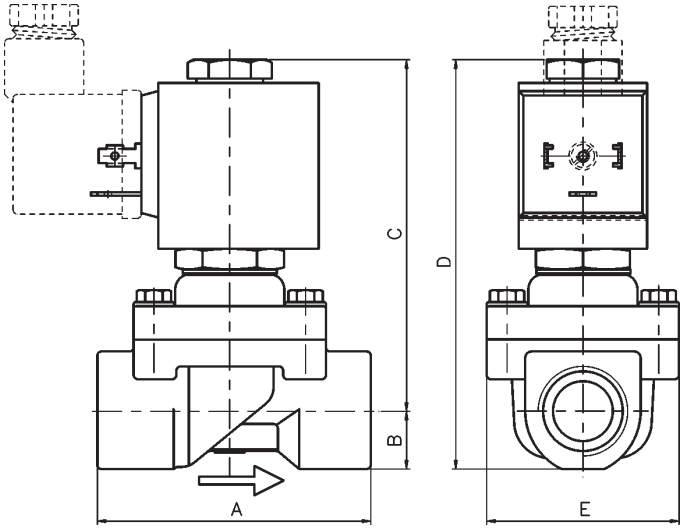

CARATTERISTICHE ELETTRICHE

Bobina incapsulata in nylon-vetro con connessione elettrica adatta per connettore EN 175301-803 (ex DIN-43650A) (2 poli+terra) che per capircorda tipo faston

Tipo bobina:	B7
Classe di isolamento:	F (155°C) - H (180°C) a richiesta
Classe avvolgimento:	H (180°C)
Servizio:	Continuo (S.I.) 100%ED
Assorbimento	C.C.= / C.A.~ 15-22W Il funzionamento in C.A. avviene tramite connettore con raddrizzatore incorporato.
Tolleranza tensione	std. ±10% (altro disponibile a richiesta)
Tensioni disponibili *	12, 24, 48, 110, 125, 220, 240
Isolamento	>1000 MOhm
Rigidità dielettrica	>2000V/1'

* valori standard in C.C. e/o C.A. 50/60Hz - altre tensioni disponibili a richiesta.

Diametro	DIMENSIONI (millimeteri)				
	A	B	C	D	E
3/8"	64	14	119	133	45
1/2"	64	14	119	133	45
3/4"	82	17	128	145	55
1"	100	20	91	111	70

L39

Normalmente Chiusa	
IN	Ingresso
OUT	Uscita
Funzionamento	
Bobina diseccitata	IN e OUT chiusi
Bobina eccitata	flusso da IN verso OUT

Montaggio con bobina in verticale, rivolta verso l'alto.

Caratteristiche tecniche

MODELLO								SUFFISSO	DIAMETRO ORIFIZIO (millimeterl)	Pressione Nominale (bar)	Pressione differenziale di lavoro (bar) Δp			Fattore di flusso (kv l./min.)	Peso Kg
		a			b	c	d	e				Normalmente Chiusa			
											Min.	Max. AC	Max. DC		
L 3 9			1 2		E T			P		12	25	0	6	6	35	0,7
L 3 9			1 2		F G			P		12	25	0	6	6	40	0,7
L 3 9			1 8		H I			P		18	25	0	6	4	87	0,9
L 3 9			2 5		L M			P		25	25	0	4	3	140	1,3

Utilizzare le seguenti tabelle per controllare o comporre il codice

a Materiale Corpo

- T Ottone
- N Ottone nickelato
- I ** Acciaio Inox

** Disponibile solo per 1/2" e 3/4"

b Diametro connessioni

E	3/8" GAS	T	3/8" NPT
F	1/2" GAS	G	1/2" NPT
H	3/4" GAS	I	3/4" NPT
L	1" GAS	M	1" NPT

c Materiale Guarnizioni

- 0 Buna N
- 1 FPM
- 3 PTFE
- 6 EPDM
- 7 HNBR (-45°C)

d Classe di protezione

- P IP65 *

* Quando connessa tramite connettore

e Opzioni disponibili

SUFFISSO (requisiti opzionali)

- /SG Sgrassaggio (uso Ossigeno)
- /V Varistor

Dimensioni e caratteristiche sono soggette a modifiche senza preavviso, per informazioni aggiornate visitate: http://www.nadi.it

Nadi srl - Via Risorgimento, 10 - 20017 Mazzo di RHO (MI) - Phone +39 02 939.00.686 - Fax +39 02 939.00.714 - website: http://www.nadi.it - e-mail: nadi@nadi.it