ELETTROVALVOLE A TRE VIE AZIONE DIRETTA

CODICE ABBREVIATO
SHORT CODE

C28.Ex
C38.Ex

DESCRIZIONE / DIMENSIONI

Elettrovalvola a tre vie ad azionamento diretto con ritorno a molla.

Idonee per utilizzo con fluidi gassosi,compatibili con i materiali (corpo/tenute) impiegati e vuoto.

Non idonea per liquidi.

Parti interne in acciaio inox.

Molla in acciaio inox.

Gruppo bobina orientabile a 360°.

Possibilità di montaggio in qualsiasi posizione.

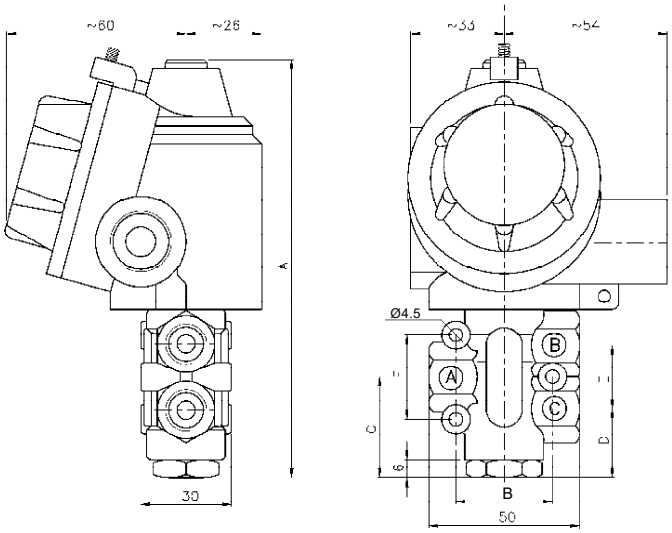

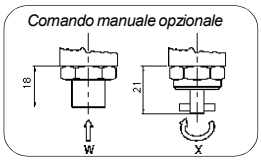

CARATTERISTICHE BOBINA

Custodia bobina in lega leggera, a prova di esplosione "Ex-d" (EN60079-1), anodizzata. Parti elettriche e meccaniche certificate, in conformità alla direttiva 2014/34/UE, idonee per l'intercettazione di fluidi inerti e/o miscele infiammabili. Presa di terra interna ed esterna antirotazione. Bobina con morsettiera elettrica incorporata idonea per cavi fino a 2,5 mm².

Ingresso cavi filettato:	1/2" NPT (Standard) , ISO M20x1.5 (disponibile a richiesta)
Modi di protezione:	Ex-db II 1G/2GD IIB Ga/Gb o IIC Ga/Gb Ex-tb IIIC Tx Db IP67 Ex-h IIB Tx Ga o IIC Tx Ga
Classe di temperatura	da T6 a T4 in funzione della temperatura ambiente richiesta e potenza bobina. Certificate per per temperatura ambiente: -20 ÷ +40 °C standard disponibile con certificazione per t.amb da-60 ÷ +90 °C a richiesta
Classe isolamento bobina:	F (155°C) - H (180°C) a richiesta.
Classe avvolgimento:	H (180°C).
Servizio:	Continuo (S.I.) 100% ED
Assorbimento(2):	Corrente Alternata/Continua 11W
Tolleranza tensione:	± 10% (standard) altro a richiesta.
Isolamento:	>1000 MOhm
Rigidità dielettrica:	>2000 V/1'
Tensioni disponibili in DC(4)= o AC~(50/60Hz):	12, 24, 48, 110, 115, 125, 220, 240 Volt altre tensioni disponibili a richiesta.

NB: Il funzionamento in Corrente Alternata (Vac~) avviene tramite bobina in corrente continua con raddrizzatore incorporato (cod. Nadi B6/R).

FUNZIONAMENTO

C28 / C38 - Universale

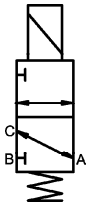

Ingresso:	A, B o C.
Uscita:	A, B o C.
Scarico:	B o C.
Bobina diseccitata:	B chiusa A in comunicazione con C
Bobina eccitata:	B in comunicazione con A C chiusa

CARATTERISTICHE TECNICHE / IDENTIFICAZIONE MODELLO

MODELLO							ORIFIZIO DIAMETRO mm	PRESSIONE IN BAR(3) NOMINALE MAX.	DIFFERENZIALE MIN.	DIFFERENZIALE MAX.	COEFF. kv (l./min)	PESO Kg.	DIMENSIONI (millimetri) A	B	C	D	E	F	G
	a		b	c	d	e													
C 2 8		6 0	C				6	10	0	10	9	0,9	138,5	50	33,5	23	21	28	32
C 2 8		6 0	D				6	10	0	10	9	0,9	138,5	50	33,5	23	21	28	32
C 3 8	T N	0 9	E				9	10	0	10	16	1,2	157,5	60	43	28	30	40	40
C 3 8	T N	0 9	T				9	10	0	10	16	1,2	157,5	60	43	28	30	40	40
C 3 8		0 9	F				9	10	0	10	16	1,2	157,5	60	43	28	30	40	40
C 3 8		0 9	G				9	10	0	10	16	1,2	157,5	60	43	28	30	40	40

suffisso (opzioni disponibili a richiesta): (1) "/LT" (certificato per bassa t.amb.), (2) "/LC" (basso assorbimento), (3) "/AP" (versione per alta pressione)- (4) "/V" soppressore.

a Materiale Corpo	b Filettatura	c Materiale guarnizioni	d Grado di Protezione	e Opzione
T Ottone N Ottone nichelato I Acciaio Inox	C 1/4" GAS D 1/4" NPT E 3/8" GAS T 3/8" NPT F 1/2" GAS G 1/2" NPT	0 Buna N 1 FPM 6 EPDM 7 HNBR	B Ex-d IIB C Ex-d IIC	Comando Manuale X stabile W instabile * * Solo per corpo in ottone.

Rev. W1- IT 2023

Le caratteristiche possono subire variazioni senza preavviso / Characteristics may change without notice.

Nadi srl - Via Risorgimento 10 - 20017 Mazzo di RHO (MI) - Italy Tel. +39 02 93900686 - Fax +39 02 93900714 - www.nadi.it e-mail: nadi@nadi.it